SAN393- 电动工具(LiTi battery)充电器 (LS976-T79, TN5097AZ)

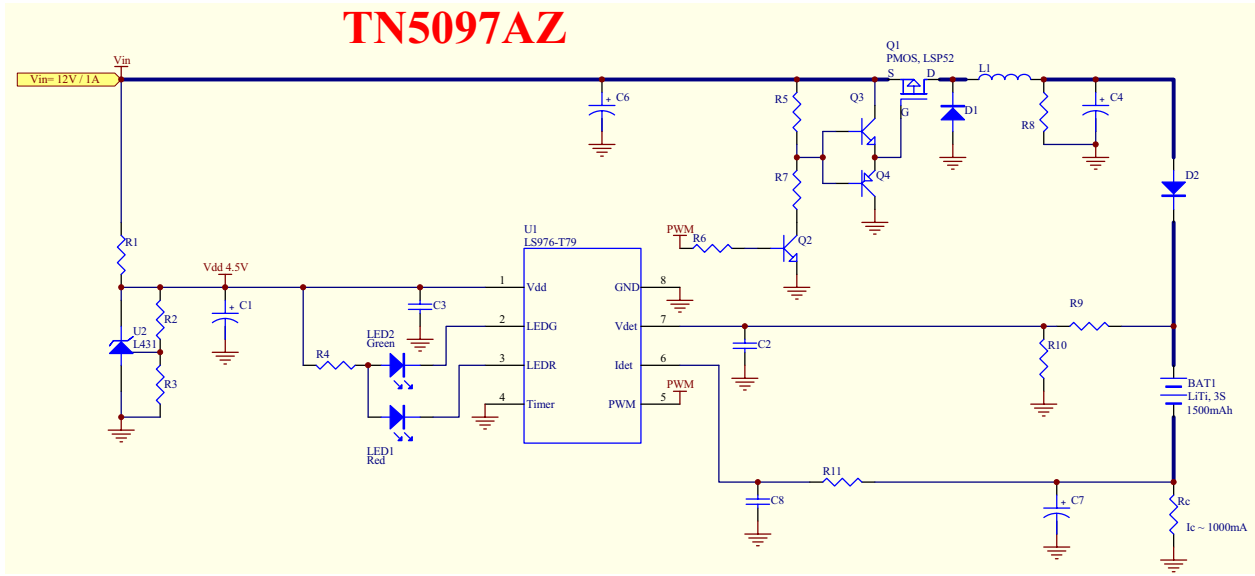

❖ 电动工具充电器系统规格:

-12V电源输入.

-内建3颗串联锂钛电池(1500mAh).

*不需平衡充电模式.

-专业定电压定电流充电.

-充饱电压8.4V(每节2.8V)

-充电电流1000mA.

-自动充饱时间保护4.5hr, 自动停止充电.

❖ LS976-T79 充电控制功能:

-完整的锂钛电池充电模式:定电压/定电流.

-自动依锂钛电池电压状态, 作相对充电控制流程:激活/预充/快充.

-依照规格需求, 可由电阻调整充电电流.

-合乎工业界标准充饱判别:电流小于 0.15C.

-自动重新充电功能:充饱后电池电压下降过低自动重新开始充电.

-双色 LED 显示充电状态: 无电池/充电中/充饱/異常.

-封装 SOP-8.

Web: www.linkas.com.tw www.linkas.com.cn E-mail: service@linkas.com.tw 800@linkas.com.cn 台北 Tel: 02-2502-2002 Fax: 02-2502-2660
深圳 Tel: 0755-8622-1177/8/9 Fax: 0755-8622-1176